天皇盃・皇后盃 第48回全日本空手道選手権大会

【 令和2年12月13日(日) 日本武道館 】

男子組手競技個人戦
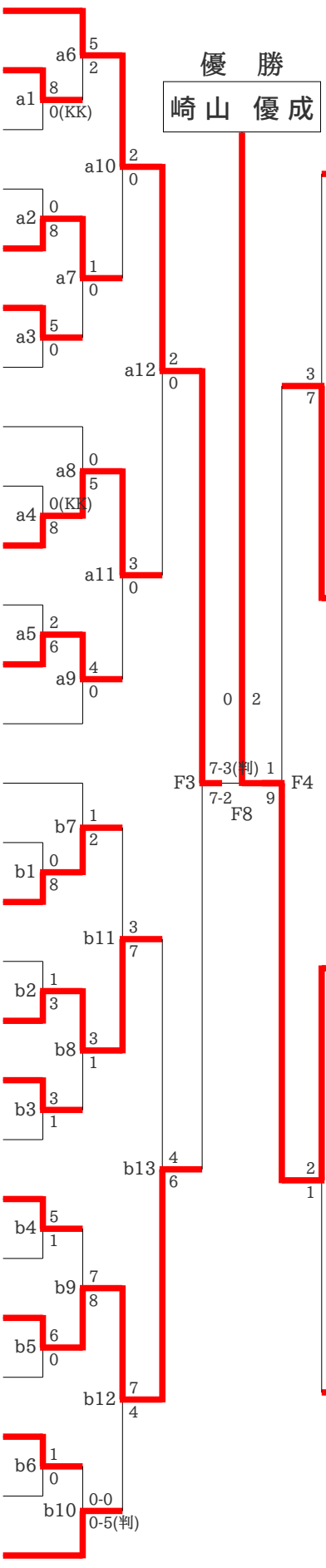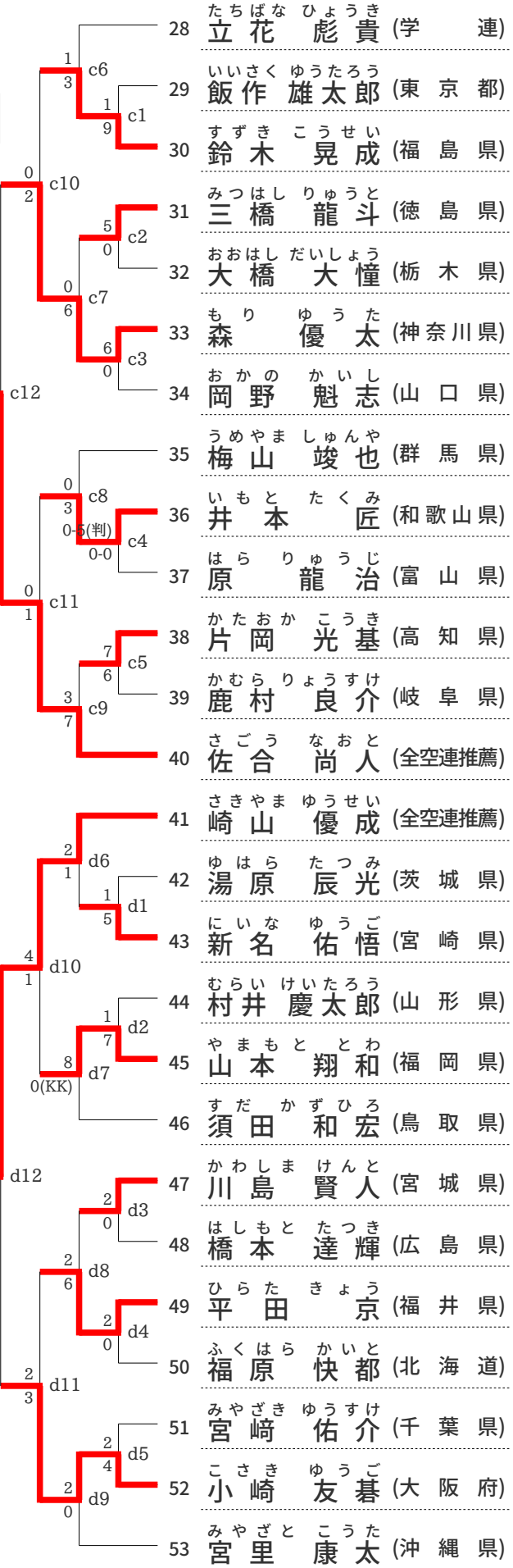
1	五明 宏人	(前年度優勝)	
2	伊藤 颯彪	(愛知県)	
3	石塚 錬	(秋田県)	
4	本村 魁都	(佐賀県)	
5	崎山 慶成	(香川県)	
6	足立 時嗣	(島根県)	
7	杉安 孝允	(大分県)	
8	保坂 悠斗	(長野県)	
9	谷沢 元輝	(静岡県)	
10	野村 駿太	(愛媛県)	
11	山下 僚也	(三重県)	
12	長沼 俊樹	(東京都)	
13	中村 良太	(山梨県)	
14	香川 幸允	(全空連推薦)	
15	池田 蓮	(石川県)	
16	中野 壮一朗	(京都府)	
17	中野 大輝	(大阪府)	
18	芝本 航矢	(学連)	
19	才保 佑一朗	(鹿児島県)	
20	荒川 雅俊	(埼玉県)	
21	相馬 空	(青森県)	
22	土井 崚太郎	(奈良県)	
23	北代 涼馬	(高体連)	
24	西山 大輝	(熊本県)	
25	石井 颯人	(実業団)	
26	山口 将吾	(長崎県)	
27	安藤 大騎	(兵庫県)	
28	立花 彪貴	(学連)	
29	飯作 雄太郎	(東京都)	
30	鈴木 晃成	(福島県)	
31	三橋 龍斗	(徳島県)	
32	大橋 大憧	(栃木県)	
33	森 優太	(神奈川県)	
34	岡野 魁志	(山口県)	
35	梅山 竣也	(群馬県)	
36	井本 匠	(和歌山県)	
37	原 龍治	(富山県)	
38	片岡 光基	(高知県)	
39	鹿村 良介	(岐阜県)	
40	佐合 尚人	(全空連推薦)	
41	崎山 優成	(全空連推薦)	
42	湯原 辰光	(茨城県)	
43	新名 佑悟	(宮崎県)	
44	村井 慶太郎	(山形県)	
45	山本 翔和	(福岡県)	
46	須田 和宏	(鳥取県)	
47	川島 賢人	(宮城県)	
48	橋本 達輝	(広島県)	
49	平田 京	(福井県)	
50	福原 快都	(北海道)	
51	宮崎 佑介	(千葉県)	
52	小崎 友碁	(大阪府)	
53	宮里 康太	(沖縄県)